黒船のイメージイラスト



黒船の完成イメージ



使用車輌

2PG-GDY281-TQMGC 車種番号 12

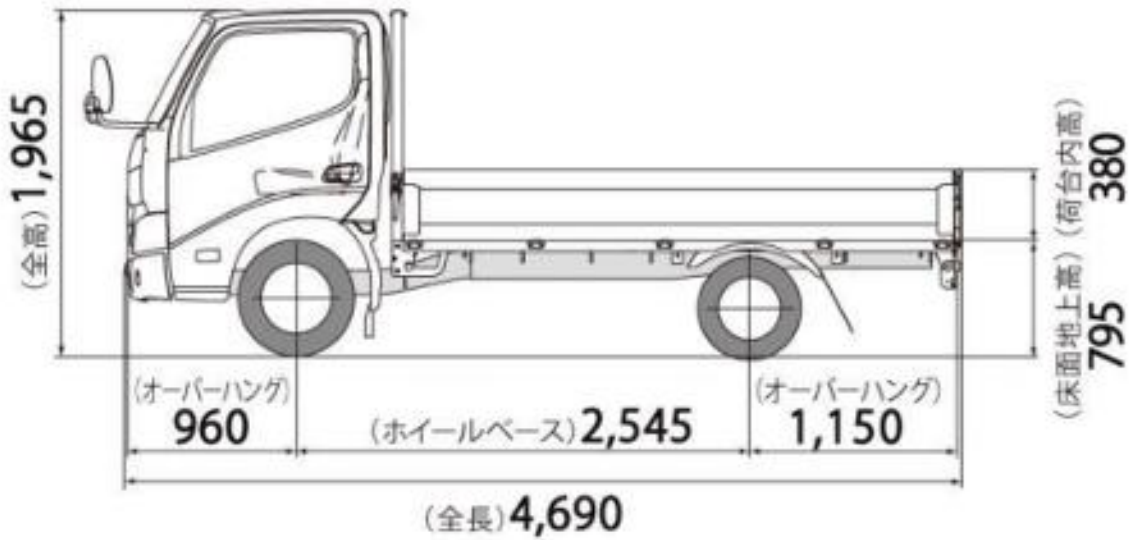

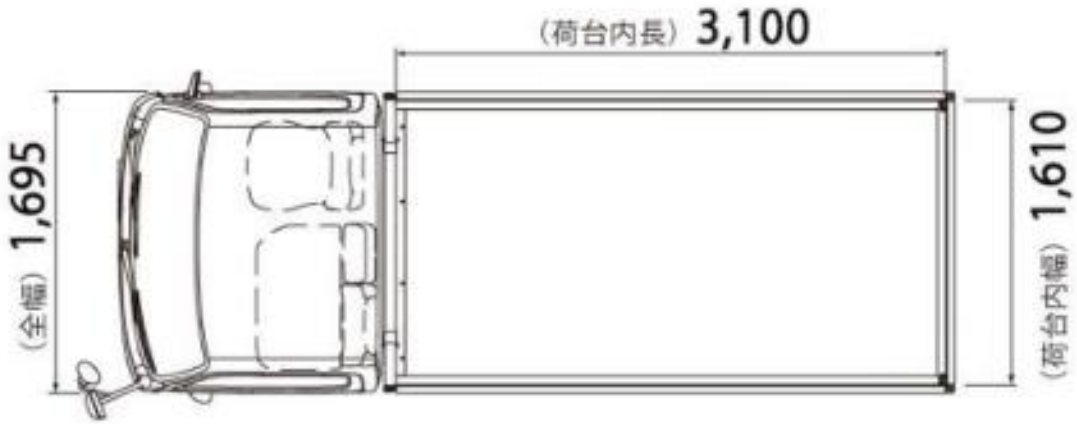

フロートの横イメージ

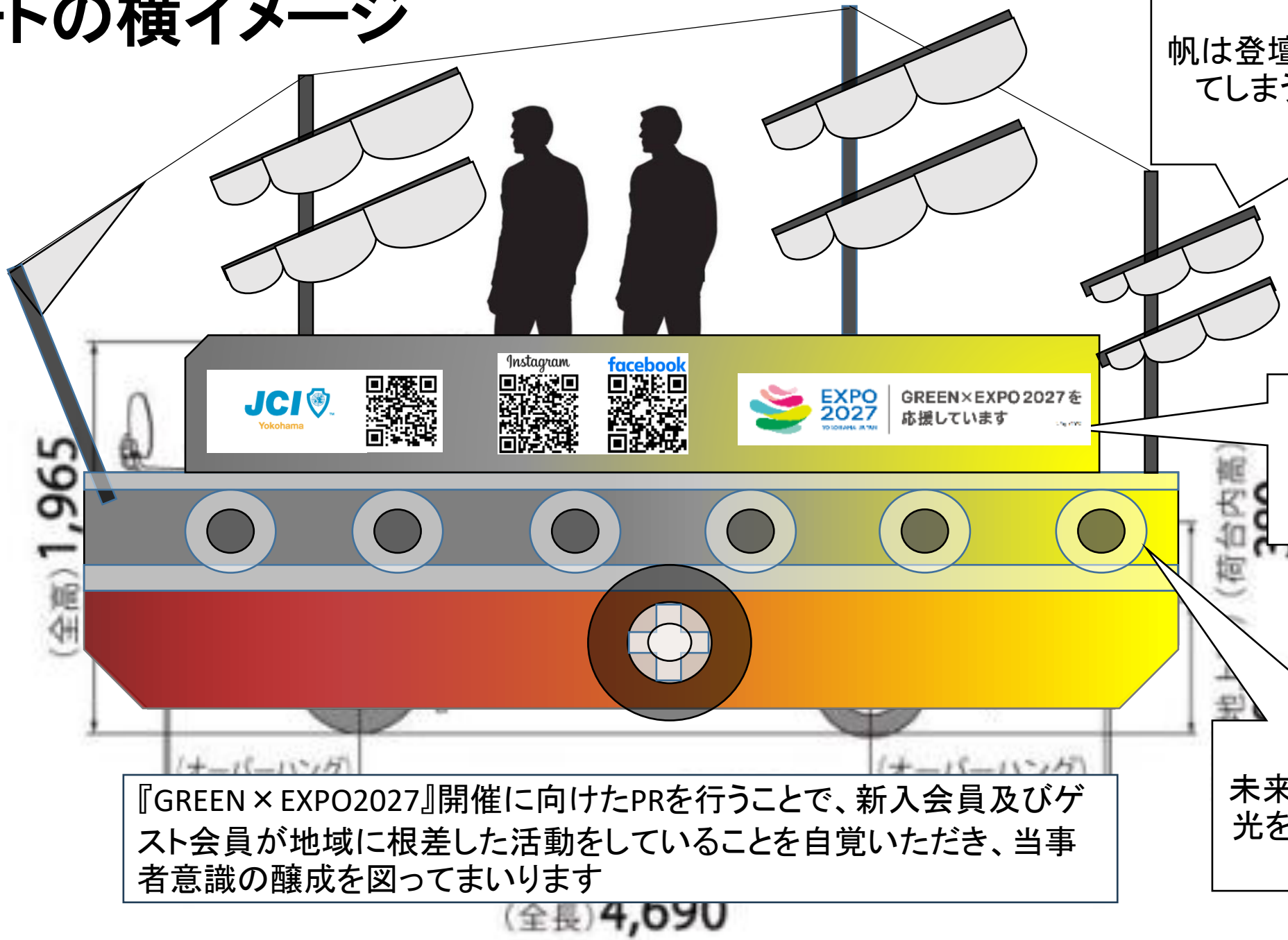

帆は登壇者の視界を遮ってしまうため畳みます

窓枠のようにする予定です

未来へ明るい希望の光をイメージしました

『GREEN × EXPO2027』開催に向けたPRを行うことで、新入会員及びゲスト会員が地域に根差した活動をしていることを自覚いただき、当事者意識の醸成を図ってまいります

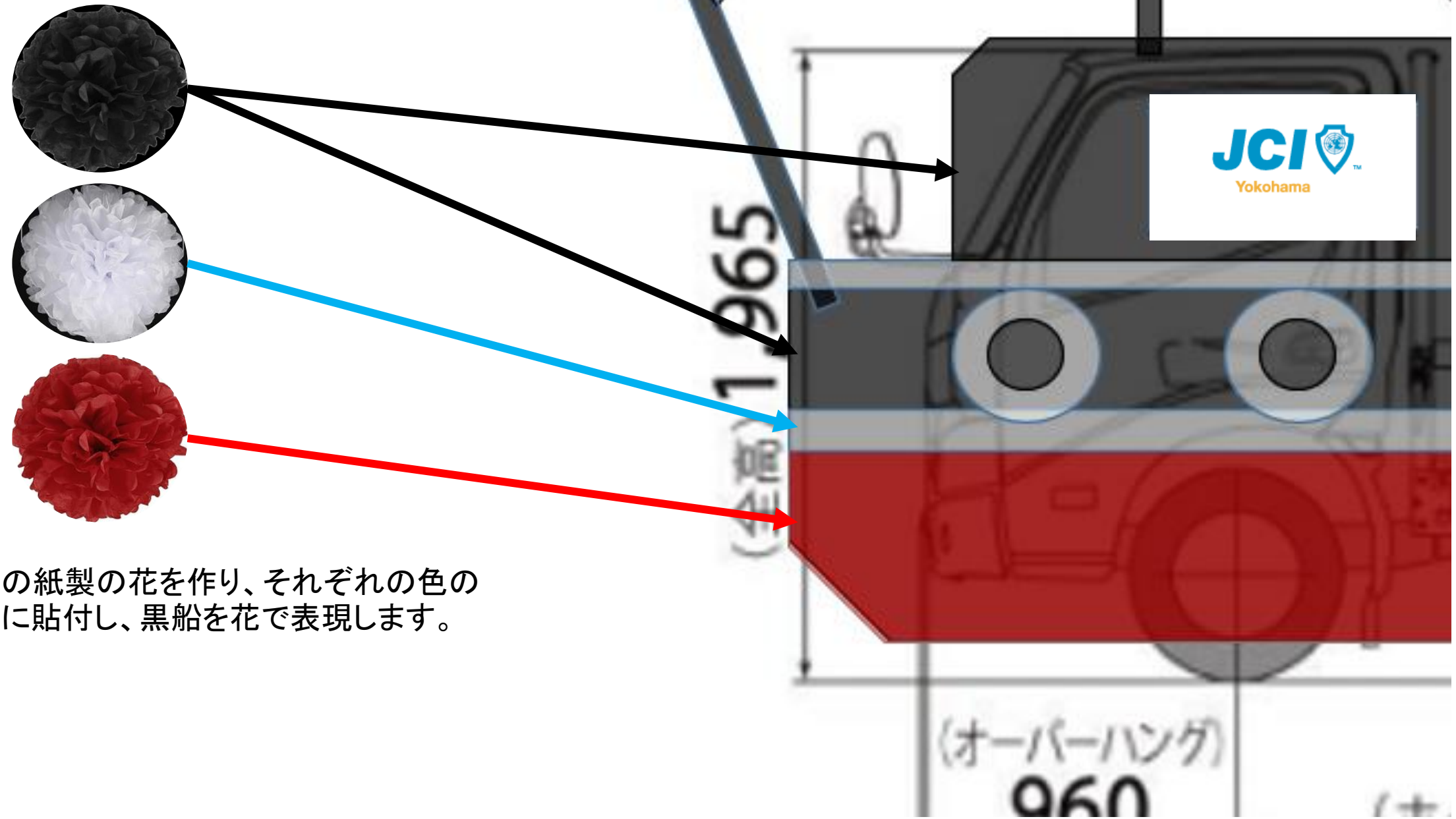

上記の紙製の花を作り、それぞれの色の
箇所に貼付し、黒船を花で表現します。

フロートの俯瞰イメージ

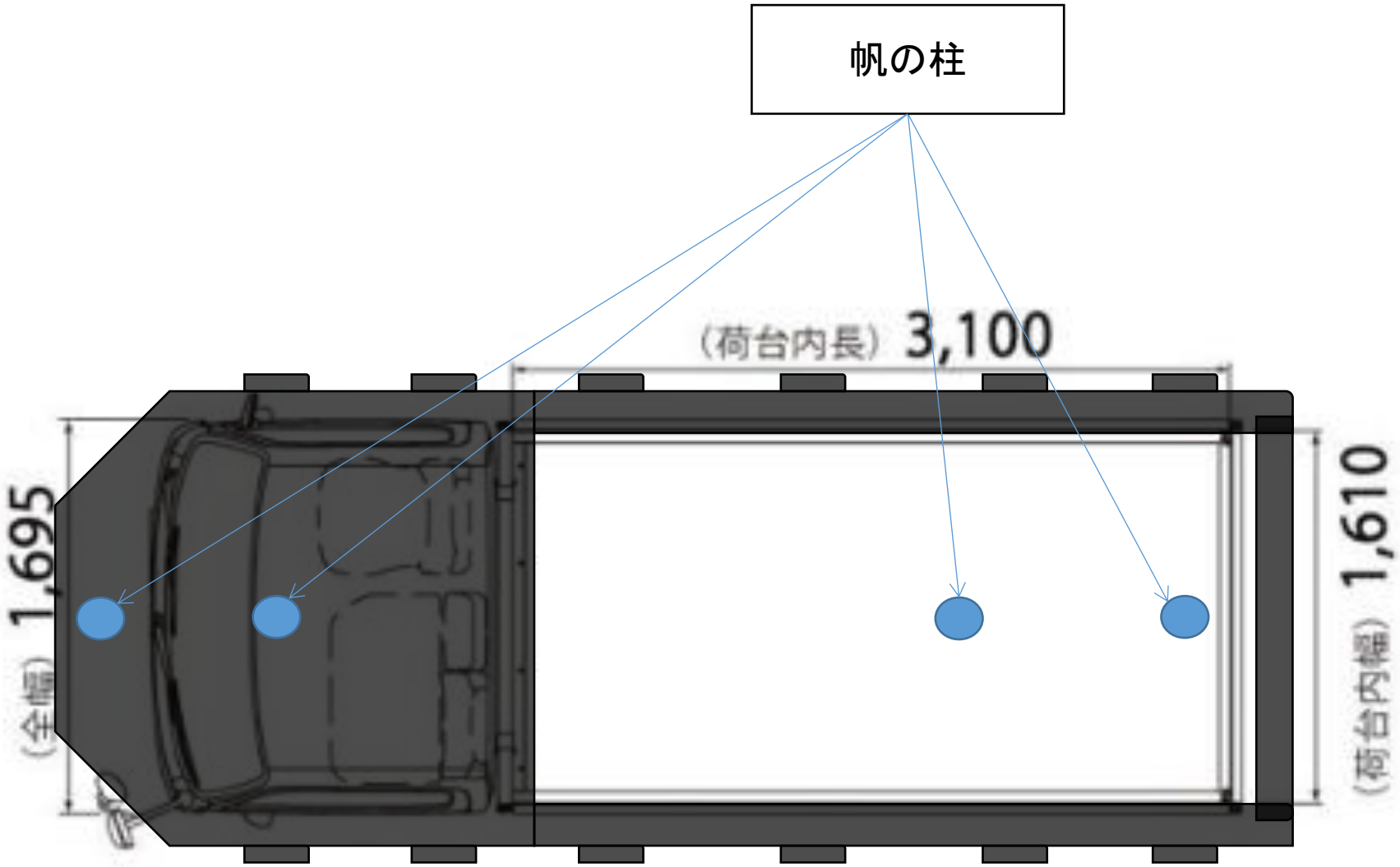

フロートの正面イメージ

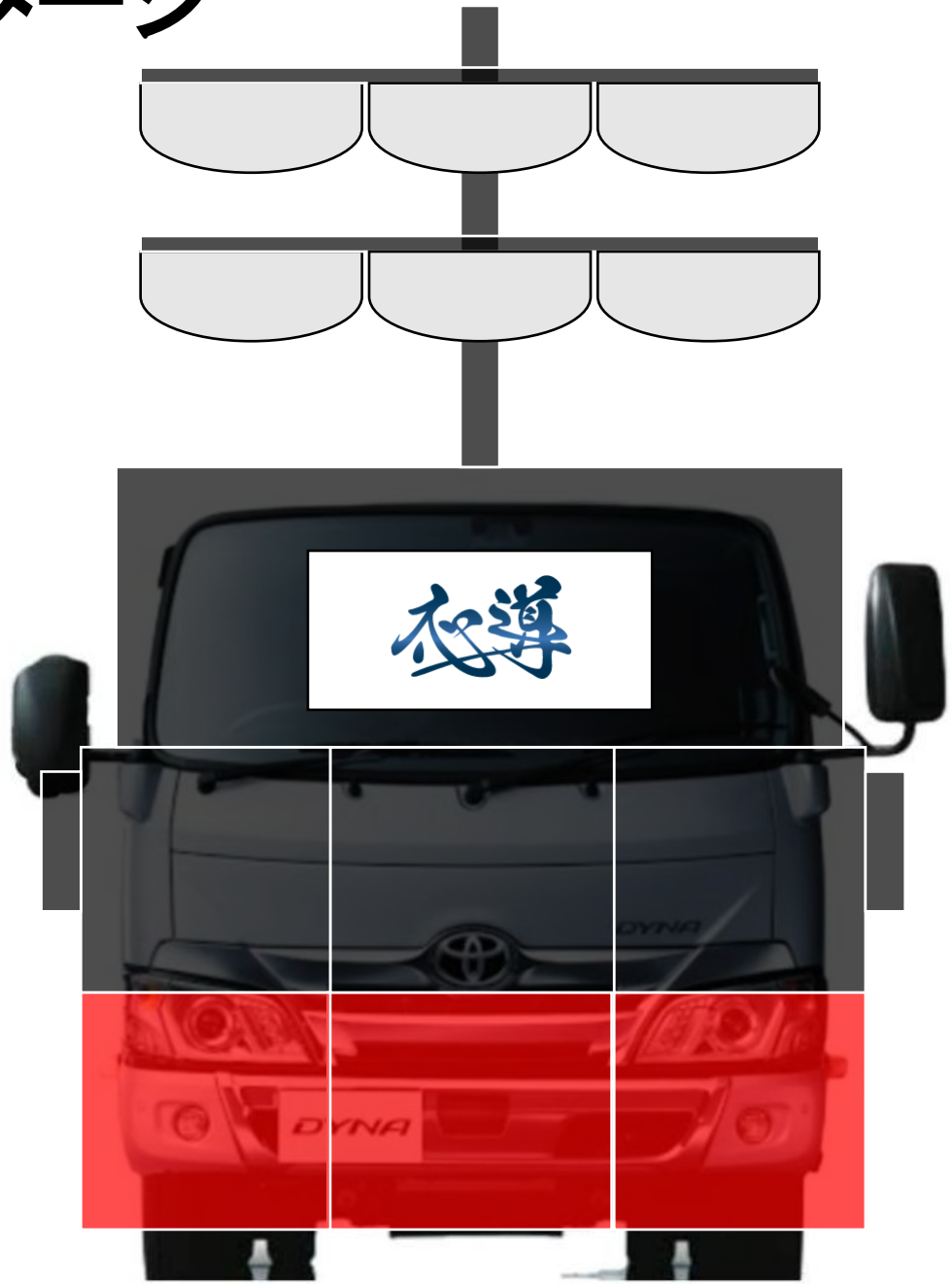

フロートの横イメージ

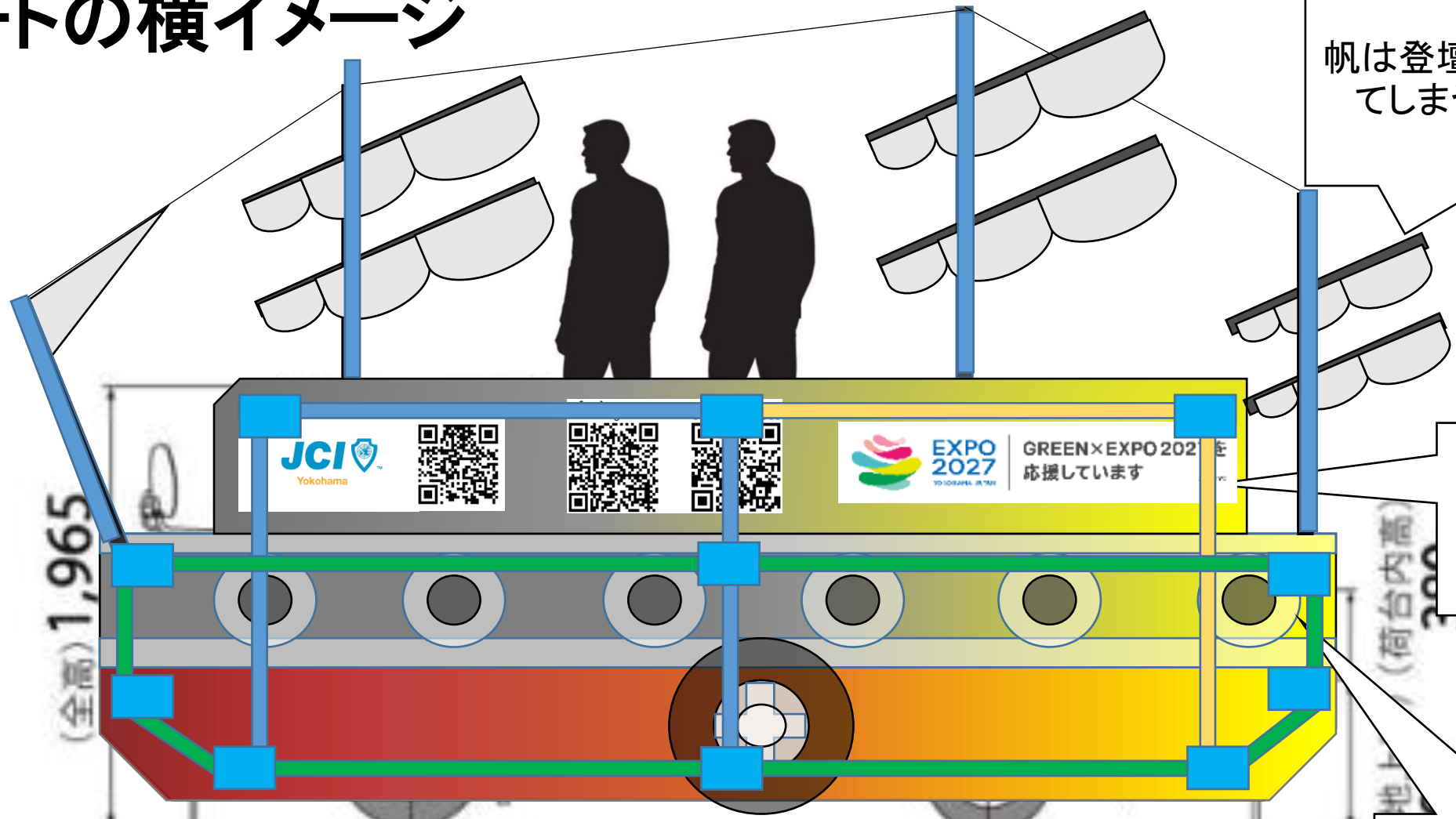

帆は登壇者の視界を遮ってしまうため畳みます

窓枠のようにする予定です

未来へ明るい希望の光をイメージしました

『GREEN × EXPO2027』開催に向けたPRを行うことで、新入会員及びゲスト会員が地域に根差した活動をしていることを自覚いただき、当事者意識の醸成を図ってまいります

単管パイプ配置図（上）

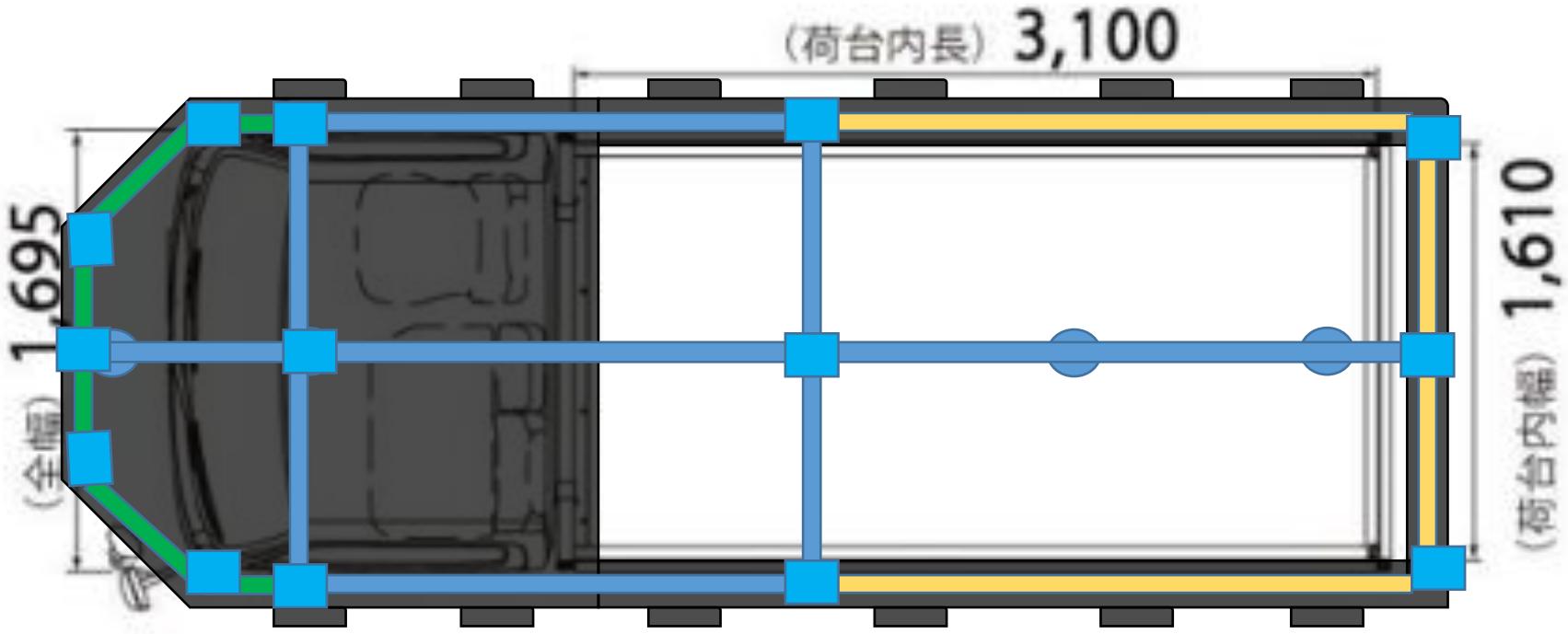

船体やマストなど正確に本艦の姿を捉えている左舷（さげん）側を描いた図。

